SCHDJ80-12

Toyota 80 Series (HD -12 клапанов) Landcruiser

Установка фронтальной системы интеркулера SAFARI

Спецификация			
№	АРТИКУЛ	НАЗВАНИЕ	К-ВО
1	375-242-000	Патрубок компрессора выпускной	1
2	375-042-400	Патрубок интеркулера впускной металлический	1
3	380-332-000	Кронштейн крепления металлического впускного патрубка нижний	1
4	375-332-050	Кронштейн крепления металлического впускного патрубка верхний	1
5	375-242-350	Патрубок интеркулера впускной резиновый	1
6	000-041-000	Интеркулер в сборе	1
7	380-043-350	Патрубок интеркулера выпускной резиновый	1
8	375-043-250	Патрубок интеркулера выпускной металлический	1
9	375-043-350	Патрубок адаптера впускного коллектора	1
10	375-043-000	Адаптор впускного коллектора	1
11	375-039-050	Кронштейн интеркулера левый	1
12	375-039-250	Кронштейн интеркулера центральный	1
13	375-039-450	Кронштейн интеркулера правый	1
14	000-926	Хомут 12 мм х 50/70 мм - серебристый	4
15	000-927	Хомут 12 мм х 60/80 мм - серебристый	4
16	000-002	Болт с шестигранной головкой 6мм х 1.0 х 16мм	2
17	000-304	Шайба звездообразная 6мм	2
18	375-332-150	Кронштейн крепления выпускного патрубка металлического	1
19	000-321	Шайба усиленная 6мм х 20 мм	3
20	000-877	Патрубок компрессора впускной 90°	1
21	000-944	Саморез нерж. 6мм х 25мм	2
22	000-015	Болт с шестигранной головкой М8 х 1.25 х 35мм	2

© 4x4sport.ru 2013

№	АРТИКУЛ	НАЗВАНИЕ	К-ВО
23	000-302	Шайба плоская М8	4
24	000-045	Болт с внутренним шестигранником 8 x 1.25 x 30мм	4
25	000-042	Болт с внутренним шестигранником 8 x 1.25 x 16мм	1
26	000-302-200	Шайба плоская М8	4
27	000-953-040	Кант резиновый 400мм	1
28	000-148	Штифт крепления интеркулера	4
30	000-204	Гайка самоконтрящаяся 6мм x 1.0	2
31	000-205	Гайка самоконтрящаяся 8мм x 1.25	4
32	375-217-000	Шаблон внутреннего ограждения	1
33	480-039-400	Кронштейн крепления интеркулера правый верхний	1
34	480-039-200	Кронштейн крепления интеркулера левый верхний	1
35	000-415	Подушка крепления интеркулера	4
37	000-529	Штуцер резьбовой - елочка 1/8"x4	1
38	000-301	Шайба плоская 6мм	5
39	000-335	Шайба усиленная 8мм x 24мм x 3мм	9
40	000-003	Болт с шестигранной головкой 6мм x 1.0 x 20мм	2

Руководство по установке

1

Место установки:

- Передняя часть автомобиля

Время установки:

- 2 часа 30 минут

Специальные инструменты:

- Шлифовальная машинка
- Суперклей
- Дрель и коронка по металлу 83мм
- Фиксатор резьбы и резьбовой герметик

Перед монтажом убедитесь в наличии всех компонентов системы.

2

Снимите бампер, решетку радиатора, обрамление фар и передние габаритные фонари. Отвинтите защелку капота и снимите центральную опорную скобу, которая проходит вертикально от задней стороны защелки капота вниз к нижней опорной панели радиатора. Снимите также клаксоны и кронштейн крепления клаксонов.

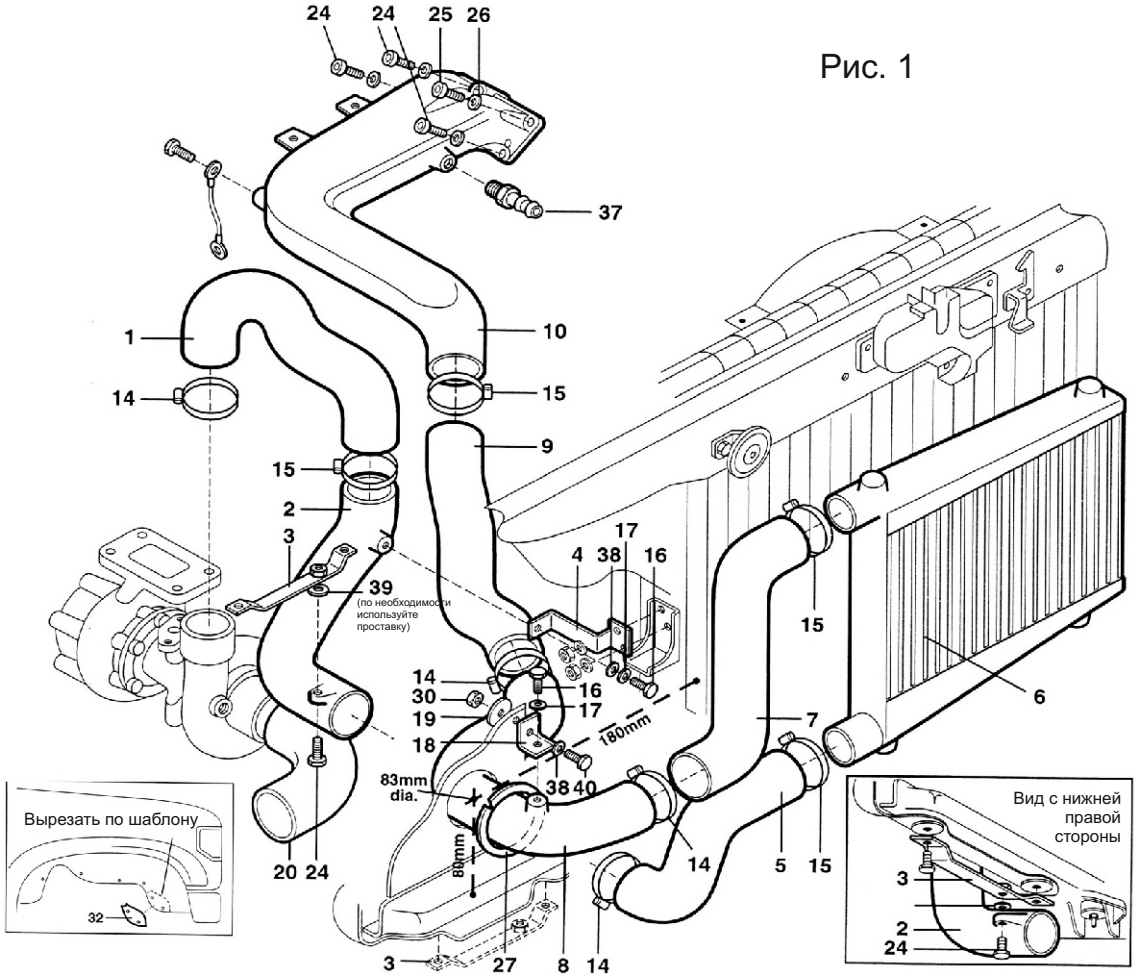

3 Снимите крепежную панель сигнальных ламп, расположенную поперек передней части машины. Центральный крепежный кронштейн с этой панели необходимо снять, осторожно рассверлив точки сварки или аккуратно отрезав кронштейн ножницами по металлу.

4 Внутри отсека двигателя снимите расширительный бачок радиатора и поддон аккумуляторной батареи с правой стороны (если он имеется). Необходимо снять крышку воздушного фильтра и выходной патрубок турбины.
Следует снять и выбросить кронштейн крепления троса акселератора на головке цилиндров.

5 Ослабьте масляную магистраль от гидроусилителя на картере рулевого механизма. Поверните магистраль на 30˚ против часовой стрелки (в направлении к двигателю), затем снова затяните.

6 Наметьте центр отверстия для трубы в опорной панели радиатора, ниже правой фары. Чтобы наметить центр отверстия, отмерьте 80 мм от горизонтальной балки, и отмерьте 180 мм наружу от вертикальной стойки. Центр отверстия лежит на пересечении двух линий. (Проверьте свои измерения 2 или 3 раза, чтобы найти правильную точку). Относительно этого центра вырежьте с помощью коронки по металлу отверстие диаметром 83 мм. Очистите отверстие от заусенцев и покрасьте, чтобы защитить от ржавчины. Установите в отверстие резиновый кант (№27).

7 Снимите правое колесо и резиновый щиток с внутреннего ограждения (рис. 1). Приложите шаблон (№ 32) к нижнему переднему углу внутреннего ограждения. Сделайте разметку вокруг шаблона. Вырежьте и удалите размеченный участок. Снимите два болта, которые крепят внутреннее ограждение к нижней части опорной панели радиатора. Установите кронштейн (№ 3) крепления впускнго патрубка интеркулера и закрепите с помощью штатных болтов и усиленных шайб (№39), если необходимо. Удерживайте в нужном положении впускной патрубок интеркулера (№2) и убедитесь, что вырез во внутреннем ограждении имеет достаточный зазор. Если потребуется, увеличьте вырез так, чтобы между металличемким патрубком и кузовом был зазор. Выньте патрубок, очистите внутреннее ограждение от заусенцев и покрасьте, чтобы защитить от ржавчины.

Рис. 2

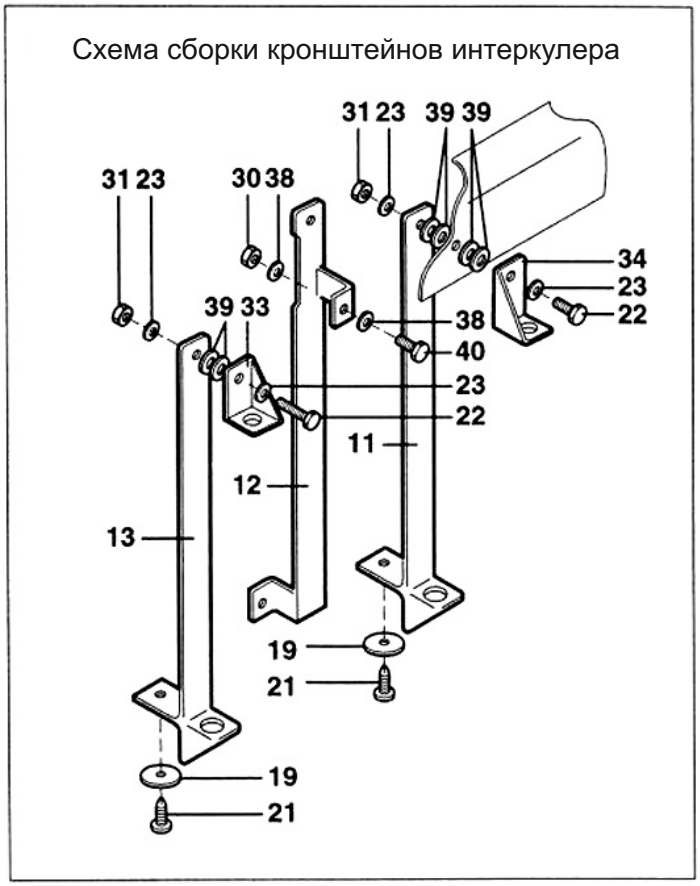

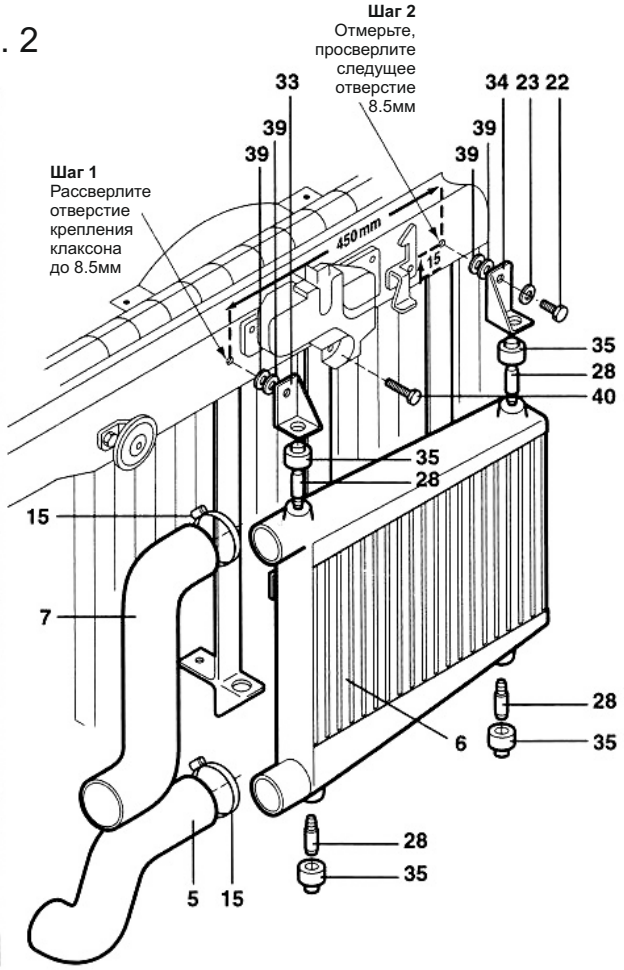

8 Прежде чем начать сборку интеркулера, убедитесь в том, что радиатор чистый и в нем нет мусора.

9 Установите на место и закрепите центральный кронштейн интеркулера (№12). Установите на место защелку капота в сборе. Убедитесь, что капот нормально открывается и закрывается.

10 Рассверлите отверстие крепления внутреннего клаксона до 8.5 мм (отверстие для кронштейна клаксона, ближайшее к защелке капота). Отмерьте 450 мм вправо от этого отверстия и просверлите такое же отверстие диаметром 8.5 мм, в 15 мм от нижнего края панели.

11 Установите на место, но пока не затягивайте, крепежные кронштейны (№11, 13, 33, 34), используя по две усиленные шайбы (№ 39) между наружными кронштейнами и опорной панелью радиатора. Кроме того, используйте две шайбы (№ 39) в качестве проставок между левым кронштейном (№ 11) и внутренней стороной опорной панели радиатора. Установите по местам крепежные штифты (№28) на интеркулере (№ 6), применяя фиксатор резьбы. Наденьте на каждый штифт по одной резиновой подушке (№35). (Широкая сторона подушки должна быть направлена к интеркулеру, узкая сторона вставляется в отверстие кронштейна крепления). Установите собранный узел интеркулера на автомобиль и затяните кронштейны. Просверлите в нижней балке опоры радиатора отверстия 4 мм для закрепления нижней части кронштейнов интеркулера и зафиксируйте кронштейны саморезами (№21) с широкополыми шайбами (№19).

12 Снимите кронштейн крепления трубопровода кондиционера с опорной панели радиатора. Пропустите металлический патрубок интеркулера (№8) сквозь отверстие в опорной панели радиатора (длинная сторона направлена внутрь отсека двигателя) (рис.1). Установите на место кронштейн крепления трубопровода кондиционера.

13 Пропустите впускной металлический патрубок интеркулера (№2) сквозь внутреннее ограждение и прикрепите к кронштейну (№ 3), установленному ранее, с помощью болта (№ 24) с внутренним шестигранником.

14 Установите выпускной патрубок компрессора (№1) на выпускное отверстие компрессора и на верхний конец впускного патрубка интеркулера (№2), в сборе с хомутом (№14) со стороны компрессора и с хомутом (№15) со стороны впускного металлического патрубка. Согните трубопровод кондиционера на компрессоре так, чтобы он проходил вдоль наружной стороны выпускного патрубка компрессора (№1). Убедитесь, что линии рулевого управления с гидроусилителем и выпускной патрубок компрессора не мешают друг другу. При необходимости проведите регулировку.

15 Установите адаптор впускного коллектора (№10) так, чтобы трос акселератора проходил ниже. Закрепите адаптор с помощью болтов с внутренним шестигранником (№24, 25) и плоских шайб 8 мм (№26). Сошлифуйте верхние 3 ребра с правой стороны кожуха вентилятора. Подсоедините резиновый патрубок впускного коллектора (№ 9), к адаптору впускного коллектора (№10) и металлическому выпускному патрубку интеркулера (№8), закрепив хомутом (№ 15) со стороны адаптора коллектора и хомутом (№14) – с нижней стороны. Обеспечьте зазор между этим патрубком и кожухом вентилятора. Установите крепежный кронштейн (№ 18) на выпускной металлический патрубок интеркулера (№8). Ориентируясь на верхнее отверстие кронштейна, просверлите в панели опоры радиатора отверстие 7мм и, используя крепежные элементы (болты, гайки и шайбы - №16, 17, 19, 30, 38, 40), закрепите выпускной металлический патрубок интеркулера (рис.1).

16 Установите впускной патрубок компрессора (№20) на впускное отверстие турбины. Соедините патрубок с гибким шлангом воздушного фильтра и затяните штатные хомуты. Установите на металлический впускной патрубок интеркулера (№2) верхний кронштейн (№ 4) и закрепите болтом с шайбами (№16, 17, 38) (рис.1).

17 Подсоедините к интеркулеру патрубки (№5, 7). Впускной патрубок (№ 5) подсоедините к нижней стороне интеркулера, выпускной патрубок (№ 7) – к верхней стороне интеркулера. Установите на впускной и выпускной патрубки хомуты. Хомуты (№15) - со стороны интеркулера; хомуты (№14) - со стороны патрубков.

18 Убедитесь, что все патрубки и шланги расположены правильно, компоненты не находятся в напряжении, и присутствуют надлежащие зазоры. Только после этого затяните на патрубках все восемь хомутов (№14, 15).

19 Снимите наружный клаксон с крепежного кронштейна и прикрепите болтами на место, используя металлическое ушко на клаксоне. Снова подсоедините жгут проводов. Установите на место расширительный бачок радиатора и поддон аккумулятора с правой стороны, если требуется.

20 Снова соберите переднюю часть машины. Возможно, потребуется модифицировать установленные дополнительно "кенгурятники", чтобы обеспечить зазор для соединительного шланга интеркулера.

21 Подсоедините все контрольное оборудование (пирометр, манометр наддува, измеритель соотношения компонентов горючей смеси) и настройте согласно спецификациям машины.